PARTICOLARE STAFFAGGIO TUBAZIONI

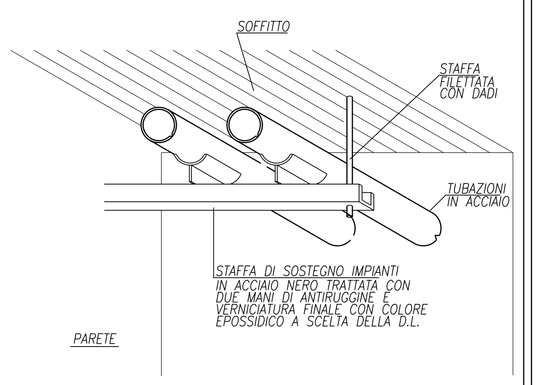

PARTICOLARE TUBAZIONI INCASSATE ENTRO MURO E COLLEGAMENTO AI RADIATORI

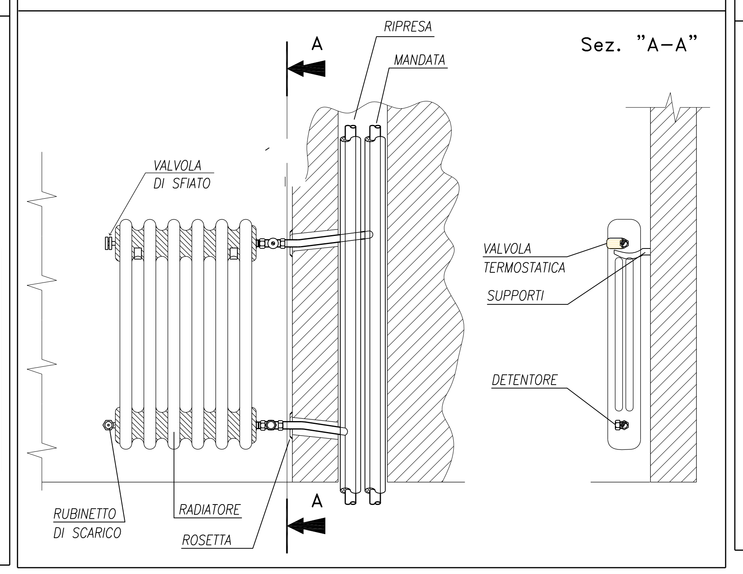

SCHEMA DI ALLACCIAMENTO FAN COILS

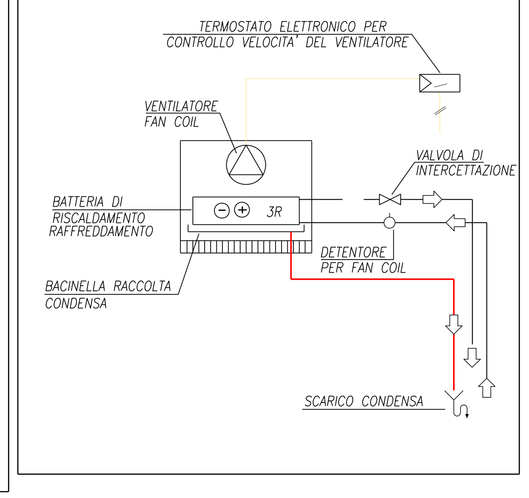

PARTICOLARE FAN COIL POSTO ENTRO CONTROSOFFITTO E COLLEGAMENTO ALLE TUBAZIONI

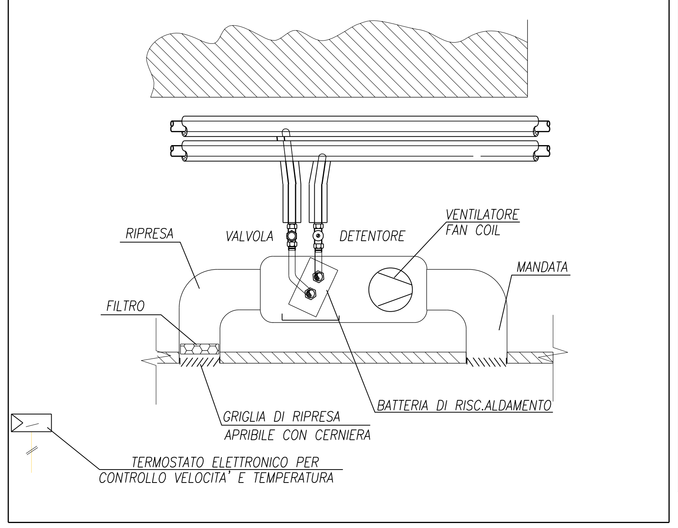

PARTICOLARE FAN COIL NELLE AULE POSTO IN ALTO A SOFFITTO (SOLO RISCALDAMENTO)

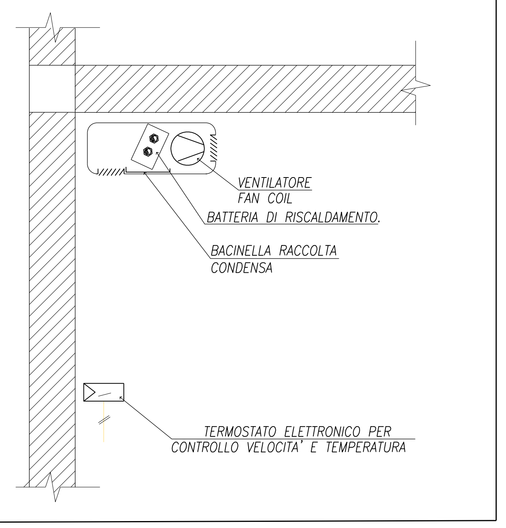

PARTICOLARE FAN COIL IN SEGRETERIA E DIREZIONE POSTO IN ALTO A PARETE

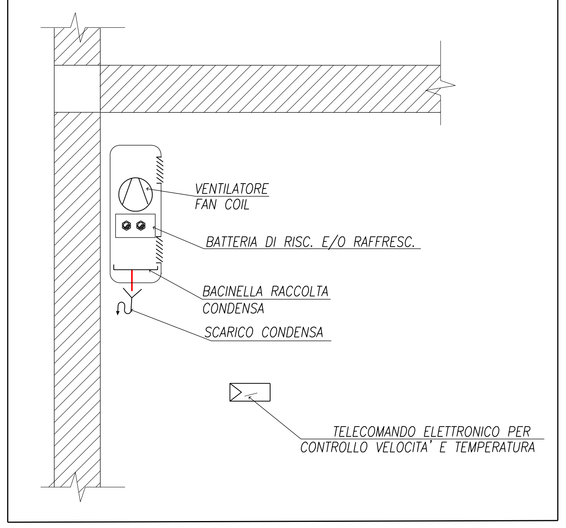

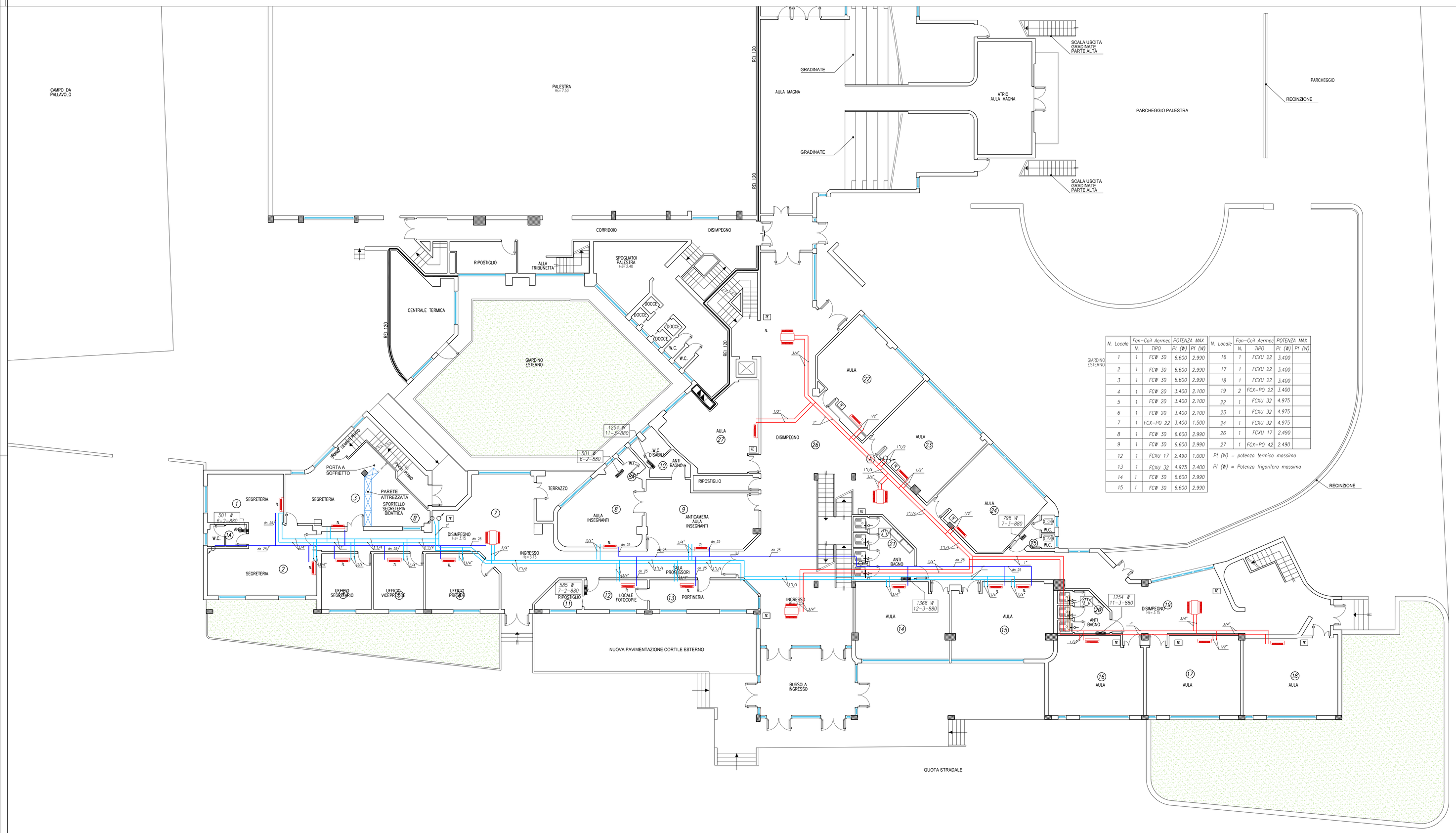

N. Locale	Fan-Coil Aermec		POTENZA MAX	
	N.	TIPO	Pt (W)	Pf (W)
1	1	FCW 30	6.600	2.990
2	1	FCW 30	6.600	2.990
3	1	FCW 30	6.600	2.990
4	1	FCW 20	3.400	2.100
5	1	FCW 20	3.400	2.100
6	1	FCW 20	3.400	2.100
7	1	FCX-PO 22	3.400	1.500
8	1	FCW 30	6.600	2.990
9	1	FCW 30	6.600	2.990
12	1	FCXU 17	2.490	1.000
13	1	FCXU 32	4.975	2.400
14	1	FCW 30	6.600	2.990
15	1	FCW 30	6.600	2.990
16	1	FCXU 22	3.400	
17	1	FCXU 22	3.400	
18	1	FCXU 22	3.400	
19	2	FCX-PO 22	3.400	
22	1	FCXU 32	4.975	
23	1	FCXU 32	4.975	
24	1	FCXU 32	4.975	
26	1	FCXU 17	2.490	
27	1	FCX-PO 42	2.490	

Pt (W) = potenza termica massima

Pf (W) = Potenza frigorifera massima

LEGENDA

XX/Y/ZZZ	INDICATORE DIMENSIONE RADIATORE — XX – NUMERO ELEMENTI; Y – NUMERO COLONNE; ZZZ – ALTEZZA ELEMENTO
XXXX W	POTENZIALITA' DEL RADIATORE ESPRESSO IN WATT
	TUBAZIONI DI ANDATA E RITORNO ACQUA CALDA DI ALIMENTAZIONE FAN-COILS POSATI IN VISTA A SOFFITTO O ENTRO INTERCAPEDINE
	TUBAZIONI DI ANDATA E RITORNO ACQUA REFRIGERATA E/O CALDA DI ALIMENTAZIONE FAN-COILS
	TUBAZIONE DI SCARICO CONDENSA FAN-COILS
	MONTANTI TUBAZIONI
N	NUMERO INDIVIDUAZIONE COLONNA MONTANTE
N	NUMERO INDIVIDUAZIONE LOCALI
	VALVOLA A SFERA FILETTATA
	RADIATORE IN GHISA A COLONNA (PIANTA) DI NUOVA INSTALLAZIONE DA ALLACCIARE ALLE COLONNE E/O IMPIANTI ESISTENTI
TL	MOBILETTO FAN COIL VERTICALE INSTALLATO A PARETE IN PROSSIMITA' DEL SOFFITTO (PIANTA) COMPLETO DI TELECOMANDO A DISTANZA
	MOBILETTO FAN COIL ORIZZONTALE INSTALLATO A SOFFITTO
	MOBILETTO FAN COIL ENTRO CONTROSOFFITTO (PIANTA)
	VALVOLA DI INTERCETTAZIONE DEL RADIATORE
	DETENTORI DRITTI O A SQUADRO PER RADIATORE
TE	TERMOSTATO ELETTRONICO A PARETE
	VENTILATORE CASSONATO
	BOCCHETTA O GRIGLIA DI RIPRESA ARIA
Qe=xx m³/h	PORTATA D'ARIA ESTRATTA
Ø xxx	CONDOTTA CIRCOLARE IN LAMIERA

PROVINCIA DI PISTOIA
SERVIZIO PATRIMONIO, EDILIZIA SCOLASTICA E SPORTIVA

PROGETTO ESECUTIVO

PROGETTAZIONE EDILE

IL RESPONSABILE UNICO DEL PROCEDIMENTO — DR.ING. ALESSANDRO MORELLI MORELLI
PROGETTISTA — DR.ARCH. DONATELLA PASCUCCI
DISEGNATORE — PER. IND. LUCARELLI MATTEO
COLLABORATORI — GEOM. MARCO PAOLIERI; GEOM. STEFANO NICCOLI; LUCIA SALVI

OGGETTO

LICEO SCIENTIFICO "DUCA D'AOSTA"

PROGETTO ESECUTIVO
RISTRUTTURAZIONE ED AMPLIAMENTO LICEO SCIENTIFICO "DUCA D'AOSTA" DI PISTOIA

PROGETTAZIONE IMPIANTI

ingegneri riuniti
PROGETTI e STUDI di INGEGNERIA
SINCERT — SISTEMA DI QUALITA' CERTIFICATO CSQ 9001

DOTT.ING. L.REGGIANI — DOTT.ING. G.B.TENTI

PROGETTAZIONE IMPIANTI

Ing. A. BORTOLAZZI CONSULTING S.R.L.
Società d'Ingegneria con sistema di qualità certificato ISO 9001:2000 viale Vitt. Veneto 8 int. 5 - 44100 Ferrara
Tel. 0532/770512 Fax. 0532/770391 E-mail info@ibcnet.it, amministrazione@ibcnet.it URL http://www.ibcnet.it
COORDINATORE TECNICO: ARCH. SERGIO CARIANI

ELABORATO — PIANO TERRA
IMPIANTO DI CLIMATIZZAZIONE ESTIVA ED INVERNALE
- ZONA SUD - DISTRIBUZIONE E POSIZIONAMENTO VENTILCONVETTORI

Rev.	Data	Descriz.	Prog	Drw
0	DICEMBRE 2005	EMISSIONE	A.DM.	A.DM.

Codice: 2473/ESE/1A0/
Tipologia: TAVOLE MECCANICHE
Scala: 1:100
TAVOLA: T-02

Questo documento è di proprietà esclusiva della progettazione.E' proibita la riproduzione anche parziale e la cessione a terzi senza preventiva autorizzazione.